Electrolux PROFESSIONAL

Modular Cooking Range Line 900XP Gasfritös 23 l med V-formad bassäng

Produkt #

Modell #

Namn #

SIS #

AIA #

391331 (E9KKGABAMCA) Gasfritös 23 l med V-formad bassäng. Dolda värmeelement. Lev. med 2 fritöskorgar.

Kort specifikation

Pos.

Gasfritös 23 l med V-formad bassäng. Högeffektiva brännare (21 kW) i rostfritt stål. Dräneringskran för olja placerad under bassängen. I höjdled justerbara fötter upp till 50 mm, i rostfritt stål (AISI 304). Toppskiva, frontpanel och lock i rostfritt stål (AISI 304). Levereras med 2 fritöskorgar.

.

Huvudfunktioner

- V-formad balja (deep drawn).
- Termostatreglering av oljetemperaturen på upp till max 190 .
- Släckskyddsmekanism på varje brännare.
- Termostat för överhettningsskydd som standard på alla enheter.
- Alla viktiga komponenter sitter framtill för enkelt underhåll.
- Piezo-tändning för extra säkerhet.
- IPX5 kapslingsklass
- Den speciella utformningen på kontrollvredsystemet skyddar mot vattenintrång.
- Levereras som standard med 2 halvstora korgar och 1 skåpslucka till höger.
- Högeffektiv 21 kW brännare i rostfritt stål med flamskyddsenhet på utsidan av brunnen.
- Oljekvalitetsverktyg (kod 9B8081) för effektiv oljehantering finns som tillval.

Konstruktion

- Stor arbetsyta med 930 mm djup.
- Utvändiga paneler i rostfritt stål med Scotch Brite-behandling.
- Rät vinkel mellan enheterna för att undvika utrymmen där smuts kan tränga in.
- Baljans insida har rundade hörn för enkel rengöring.
- Levereras med fyra 50 mm ben i rostfritt stål som standard.

Hållbarhet

- [NOT TRANSLATED]

Medföljande tillbehör

• 1 av Dörr till underskåp	PNC 206350	
• 1 av 2 st 1/2 fritöskorg	PNC 927223	

Övriga Tillbehör

• Oljefilter i rostfritt stål för 23 l fritös. Avlägsnar fettpartiklar och matrester.	PNC 200086	❑
• Tätningssats	PNC 206086	❑
• Avgaskanal, 120 mm	PNC 206126	❑
• Tätningsring till avgasrenare diameter 120-130	PNC 206127	❑
• Kit m 4 hjul varav 2 svängbara med broms	PNC 206135	❑
• Fotsats	PNC 206136	❑
• Sidosockelplåtar, rostfria, 2 st	PNC 206180	❑
• Lock till 23 l fritös	PNC 206201	❑
• Frontsockel för fritös 23 l	PNC 206203	❑
• Förlängning av oljeavlopp	PNC 206209	❑
• Skorsten 400 mm till XP700 & 900	PNC 206303	❑
• Ångkondensator för halvmodul, 120mm i diameter.	PNC 206310	❑
• Dörr till underskåp	PNC 206350	❑
• Stödskena till fritös XP900, endast hjul	PNC 206372	❑
• Skorstensnät 400mm (XP700 & XP900)	PNC 206400	❑
• - NOT TRANSLATED -	PNC 206467	❑
• 2 st sidopaneler höjd 700 djup 900mm	PNC 216134	❑
• Uppsamlingskorg för 23 l fritös. Placeras i i botten för att samla upp rester - 900XP	PNC 921023	❑
• 2 st 1/2 fritöskorg	PNC 927223	❑
• Gasregulator	PNC 927225	❑
• Hel fritöskorg, till 18/23L fritös	PNC 927226	❑
• Rensverktyg för avloppsrör till 23 L fritös	PNC 927227	❑
• Deflektor för oljerening av fritös, 23 lit. Vid dolda element och mjölade produkter	PNC 960645	❑

Företaget förbehåller sig rätten att göra ändringar i de produkter utan föregående meddelande.

Modular Cooking Range Line 900XP Gasfritös 23 l med V-formad bassäng

Front

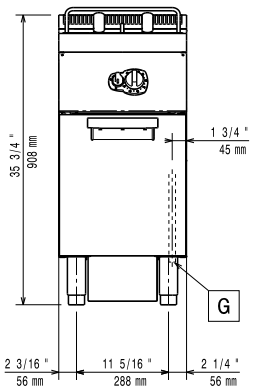

Sida

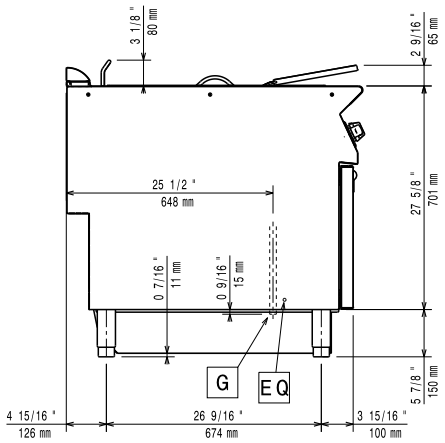

EQ = Ekvipotential skruv
G = Gasanslutning

Topp

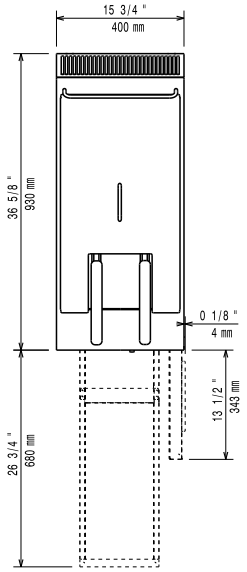

Gas

Gas, effekt:	
391331 (E9KKGABAMCA)	21 kW
Standardgasleverans	Natural Gas
Gastyp alternativ:	LPG; Naturgas
Gasintag:	1/2"

Viktig information

Brunnens invändiga dimensioner (bredd):	340 mm
Brunnens invändiga dimensioner (höjd):	575 mm
Brunnens invändiga dimensioner (djup):	400 mm
Brunnkapacitet:	21 lt MIN; 23 lt MAX
Prestanda*:	28.4 kg/h
Termostat intervall:	120 °C MIN; 190 °C MAX
Nettovikt:	57 kg
Fraktvikt:	75 kg
Frakthöjd:	1080 mm
Fraktbredd:	480 mm
Fraktdjup:	1020 mm
Fraktvolym:	0.53 m³

Om apparaten står bredvid eller mot temperaturkänsliga möbler eller liknande, bör ett säkerhetsutrymme på ca 150 mm bibehållas eller någon form av värmeisolering monteras.

Baserat på:	ASTM F1361-Deep fat fryers
[NOT TRANSLATED]	GF91M23

Företaget förbehåller sig rätten att göra ändringar i de produkter utan föregående meddelande.